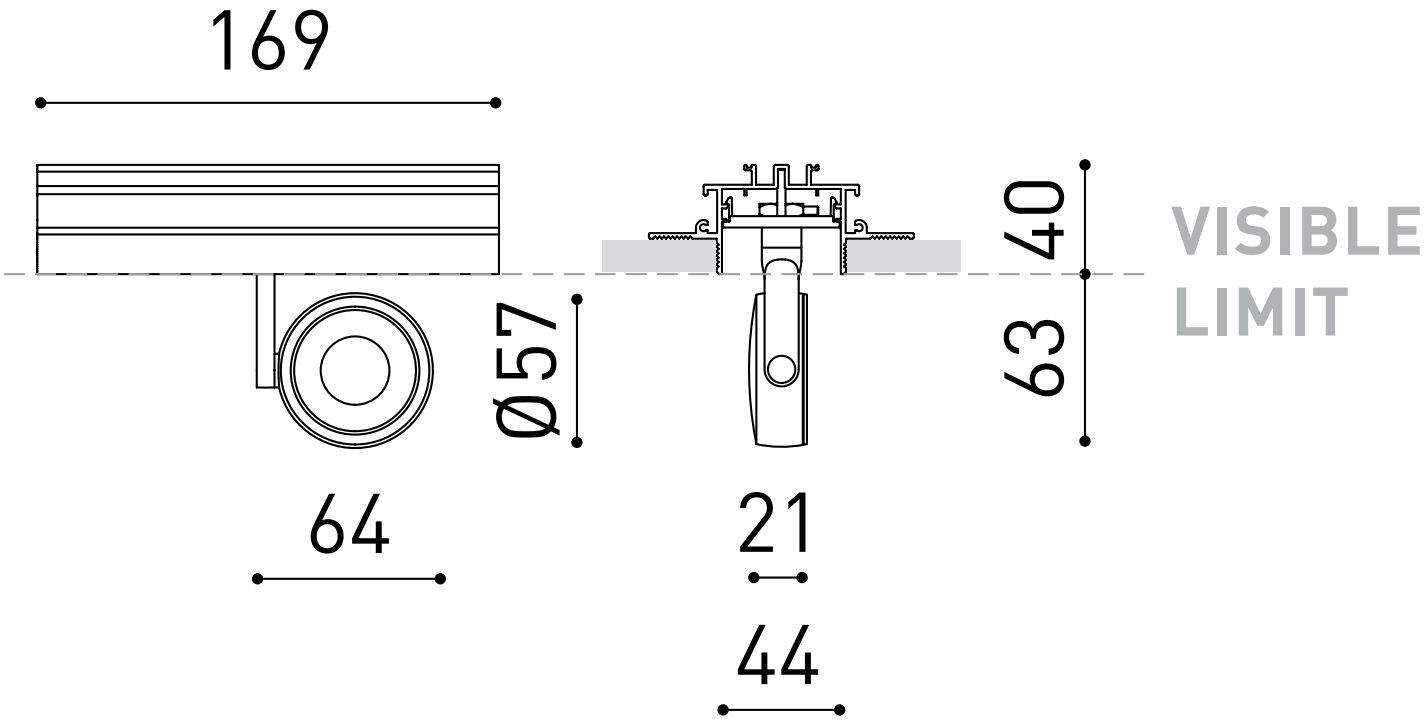
169
Ø57
64
21
44
40
63
VISIBLE
LIMIT